

Dot

Code article	**86.OP01.2300.02**
Type de produit	**Outdoor**
Catégorie	**Pixel Light**
Famille	**Dot**
Pictograms	850° · CRI 80 · SDCM 3 · CE · Driver EXCL. · On Off · IP 66

Dessin techniqe

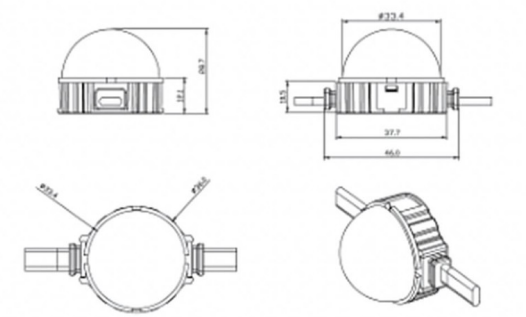

Produit	
Puissance système (W)	**1.44**
Flux lumineux utile (lm)	**54.57**
Angle de faisceau	**107.68**
IP	**66**
Durée de vie utile (h)	**80000h L70B10**
Température de couleur (K)	**SINGLE COLOR**
Uniformité chromatique (SDCM)	**SDCM3**